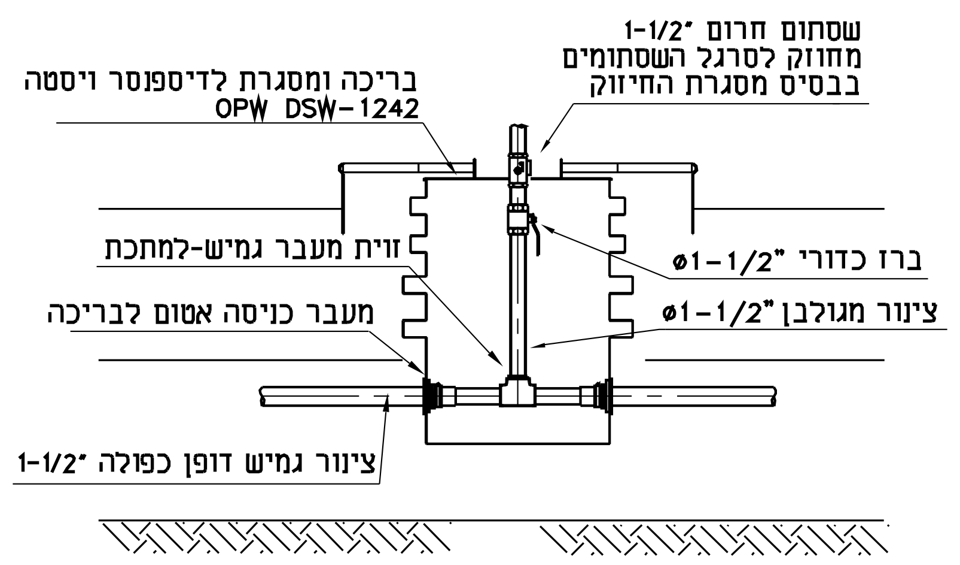

שסתום חרום "1-1/2
מחוזק לסרגל השסתומים
בבסיס מסגרת החיזוק
בריכה ומסגרת לדיספנסר ויסטה
OPW DSW-1242
זוית מעבר גמיש-למתכת
ø1-1/2" ברז כדורי
מעבר כניסה אטום לבריכה
ø1-1/2" צינור מגולבן
צינור גמיש דופן כפולה "1-1/2

פרט התחברות צנרת למנפקה

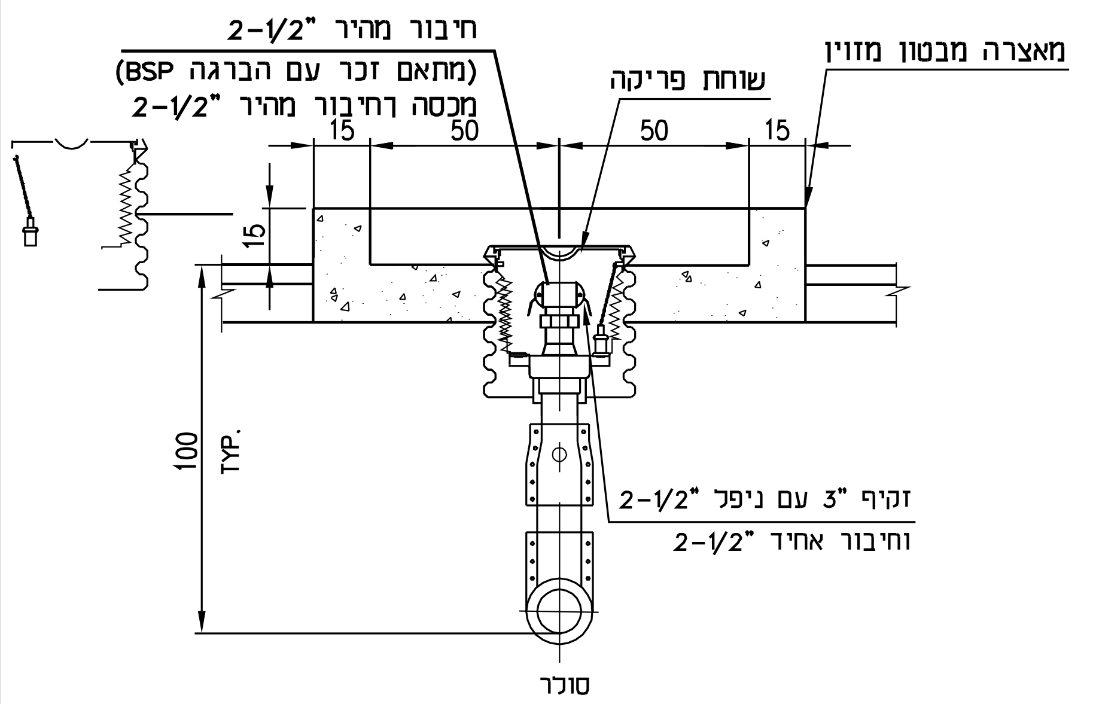

חיבור מהיר "2-1/2
(מתאם זכר עם הברגה BSP)
מכסה רחיבור מהיר "2-1/2
שוחת פריקה
מאצרה מבטון מזוין
15
50
50
15
15
100
TYP.
זקיף "3 עם ניפל "2-1/2
וחיבור אחיד "2-1/2
סולר

פרט שוחת מילוי מיכל

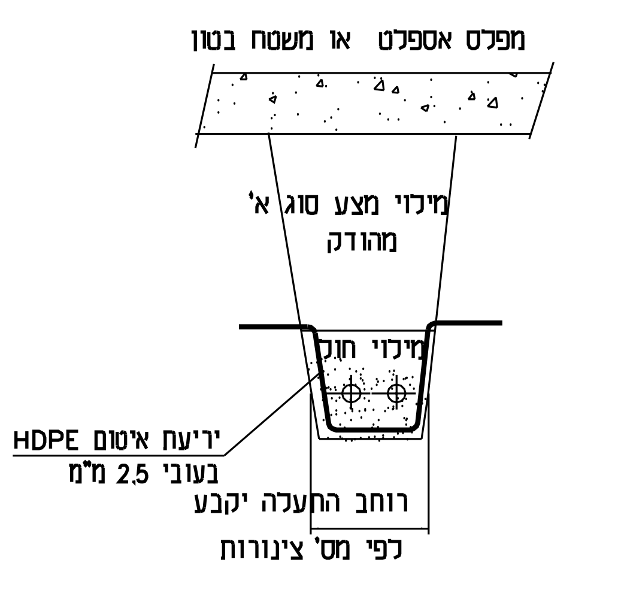

מפלס אספלט או משטח בטון
מילוי מצע סוג א'
מהודק
מילוי חול
יריעת איטום HDPE
בעובי 2.5 מ"מ
רוחב התעלה יקבע
לפי מס' צינורות

פרט אופייני למעבר צינורות בתעלה

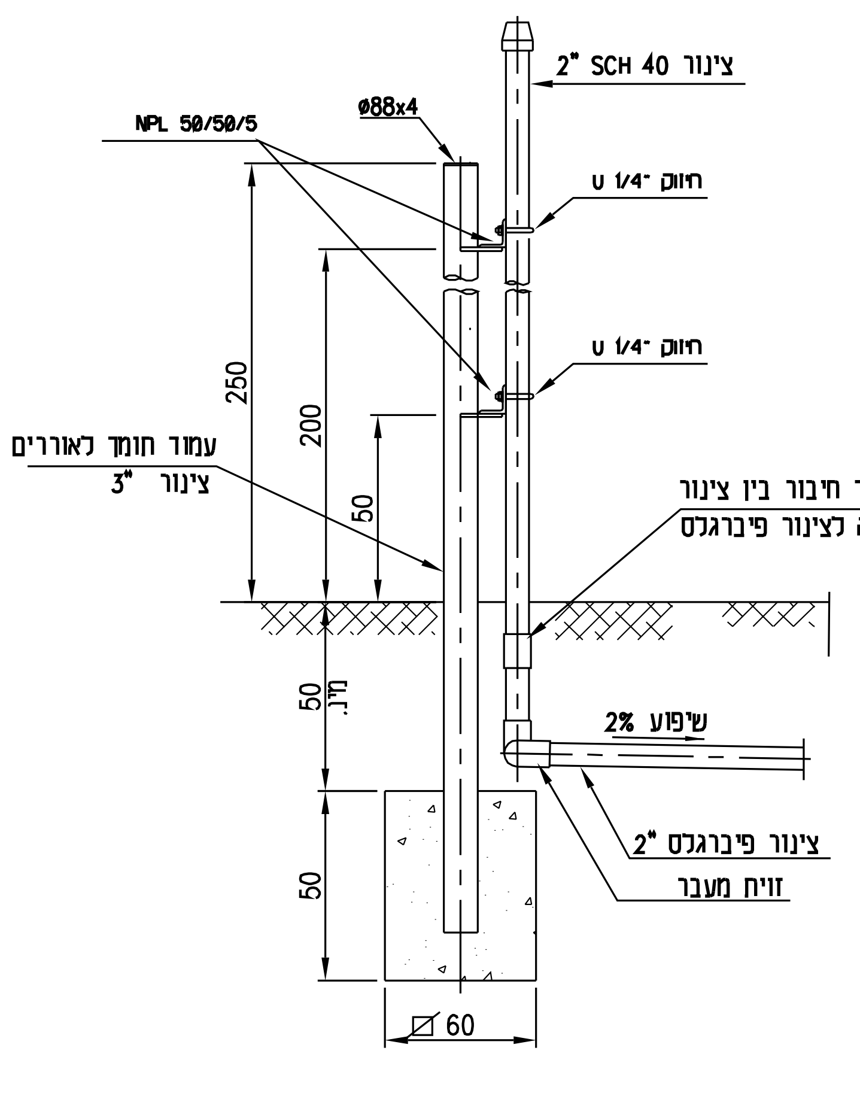

צינור 2" SCH 40
ø88x4
NPL 50/50/5
חיזוק "1/4 U
חיזוק "1/4 U
250
200
50
עמוד תומך לאוררים
צינור "3
אביזר חיבור בין צינור
פלדה לצינור פיברגלס
50
מינ.
שיפוע 2%
50
צינור פיברגלס "2
זוית מעבר
60

פרט ליציאת אוררים מהקרקע

## תפוצה

| עדכון | הופץ ל: | תאריך |
|---|---|---|
| | | |
| | | |
| | | |
| | | |
| | | |
| | | |
| | | |
| | | |
| | | |
| | | |

## שינויים ותוספת

| מס' | מהות השינוי | סטטוס | חתימה | תאריך |
|---|---|---|---|---|
| 1 | | | | |
| 2 | | | | |
| 3 | | | | |
| 4 | | | | |
| 5 | | | | |
| 6 | | | | |
| 7 | | | | |
| 8 | | | | |
| 9 | | | | |
| 10 | | | | |
| קבצי מחשב | e:\work\Pnimyit\ שערי מנשה \Sh-Menoshe-z2.dwg | | קובץ ראשי | |

# למכרז

תאריך: ________

חתימה: ________

לעיון ○ למכרז ● לביצוע ○

| | | | |
|---|---|---|---|
| עבודה | תדלוק גנרטורים שער מנשה | | |
| מספר | | גליון מס' | Z-2 |
| נושא | תוכנית צנרת דלק - פרטים | | |
| תאריך | 13.12.11 | ק.מ. | שרטט אנה |
| תכנן | פ. לוין | אשר | |

מהדורה

1

**פנחס לוין**

**תכנון, יעוץ ופיקוח הנדסי**

טל: 08-9781703, נייד: 050-5518632, פקס: 08-9243568