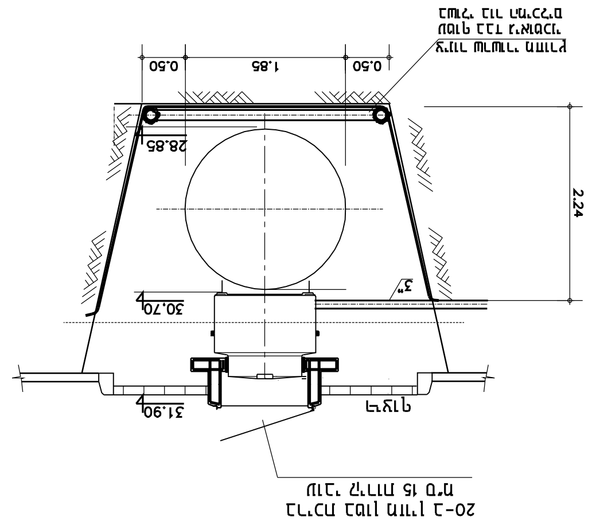

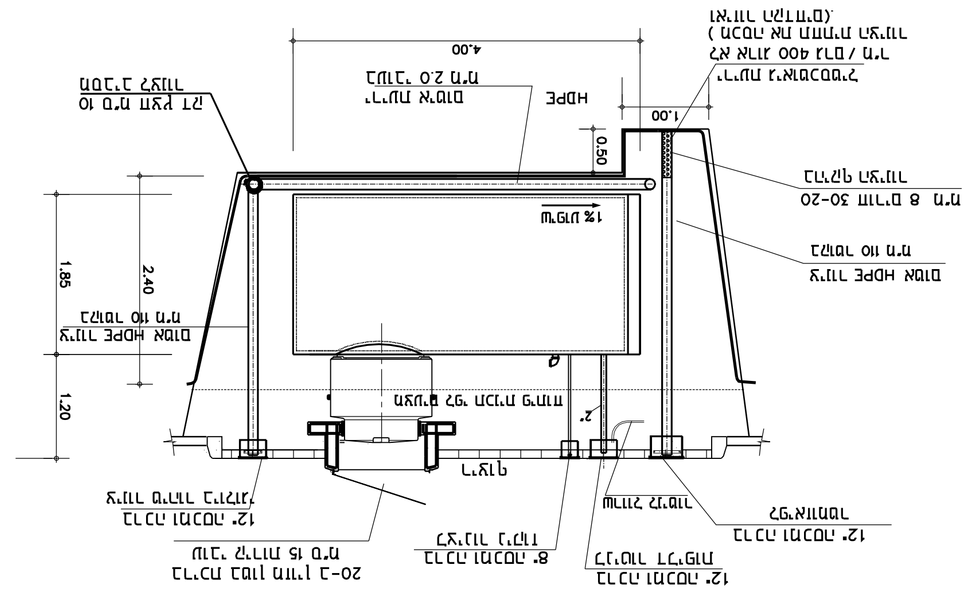
חתך לאורך הצינור
1 : 50 קנ"מ
HDPE
קוטר הצינור 1.2 מ'
עומק הצינור 4.00
1.00
0.50
שיפוע 1%
1.85
2.40
1.20
קוטר הצינור 1.2 מ'
קוטר הצינור 1.2 מ'
קוטר הצינור 1.2 מ'
קוטר הצינור 1.2 מ'
קוטר הצינור 1.2 מ'
דגם בטון יצוק ב-20
עם חיבור 15 ס"מ
קוטר הצינור 1.2 מ'
קוטר הצינור 1.2 מ'
קוטר הצינור 1.2 מ'
קוטר הצינור 1.2 מ'
קוטר הצינור 1.2 מ'